SOLAR GARTENDUSCHE TONGA

Qualität, Design und Technik gehen bei dieser Solardusche eine perfekte Verbindung ein. Das moderne, klar strukturierte Design mit geraden Linien und die seitliche Anordnung des Solartanks gewährleisten, dass die Sonnenstrahlen zur Erwärmung des Wassers im Solartank von drei Seiten eingefangen werden können. Das ermöglicht eine bessere Standortplanung im Garten und bietet einen flexiblen Einsatz. Als Option kann eine Bodenplatte aus witterungsbeständigem WPC inkl. Edelstahlrahmen bestellt werden.

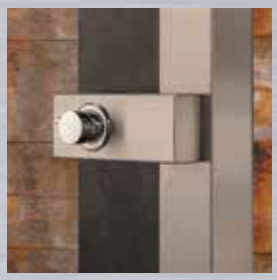

PRODUKTINFORMATIONEN TONGA SOLAR

MATERIAL:	Edelstahl V2A, Wassertank Aluminium, außen lackiert
TYP:	Solardusche
INHALT WASSERTANK:	ca. 25 l
HÖHE BODEN BIS DUSCHKOPF:	ca. 2.084 mm
ARMATUR:	Einhebelmischer, Messing verchromt
FUNKTION:	Kopfdusche
WASSERANSCHLUSS:	½" AG, Rückenblech verschraubbar
GEWICHT:	ca. 35 kg (ungefüllt)
BEFESTIGUNG:	Bodenplatte WPC als Option
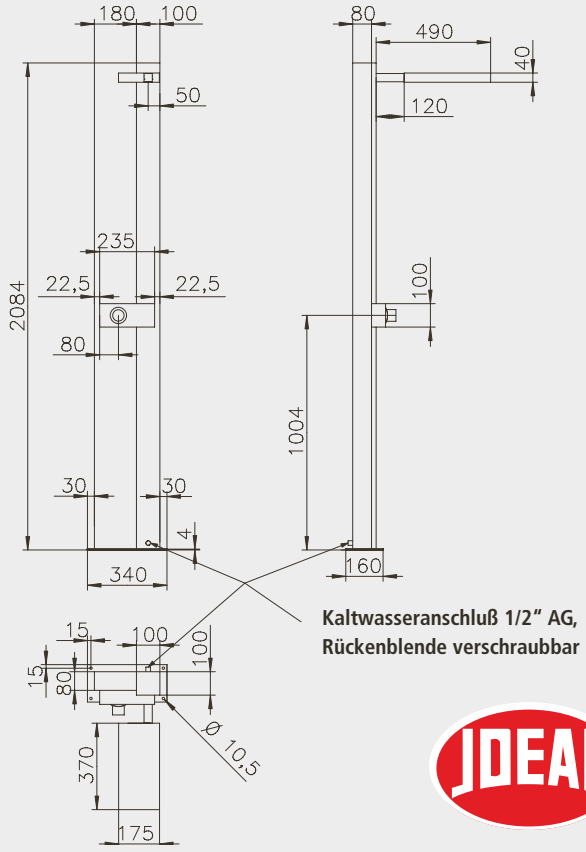
Technische Änderungen vorbehalten.